Profelmnet

THE POWER TO MOVE

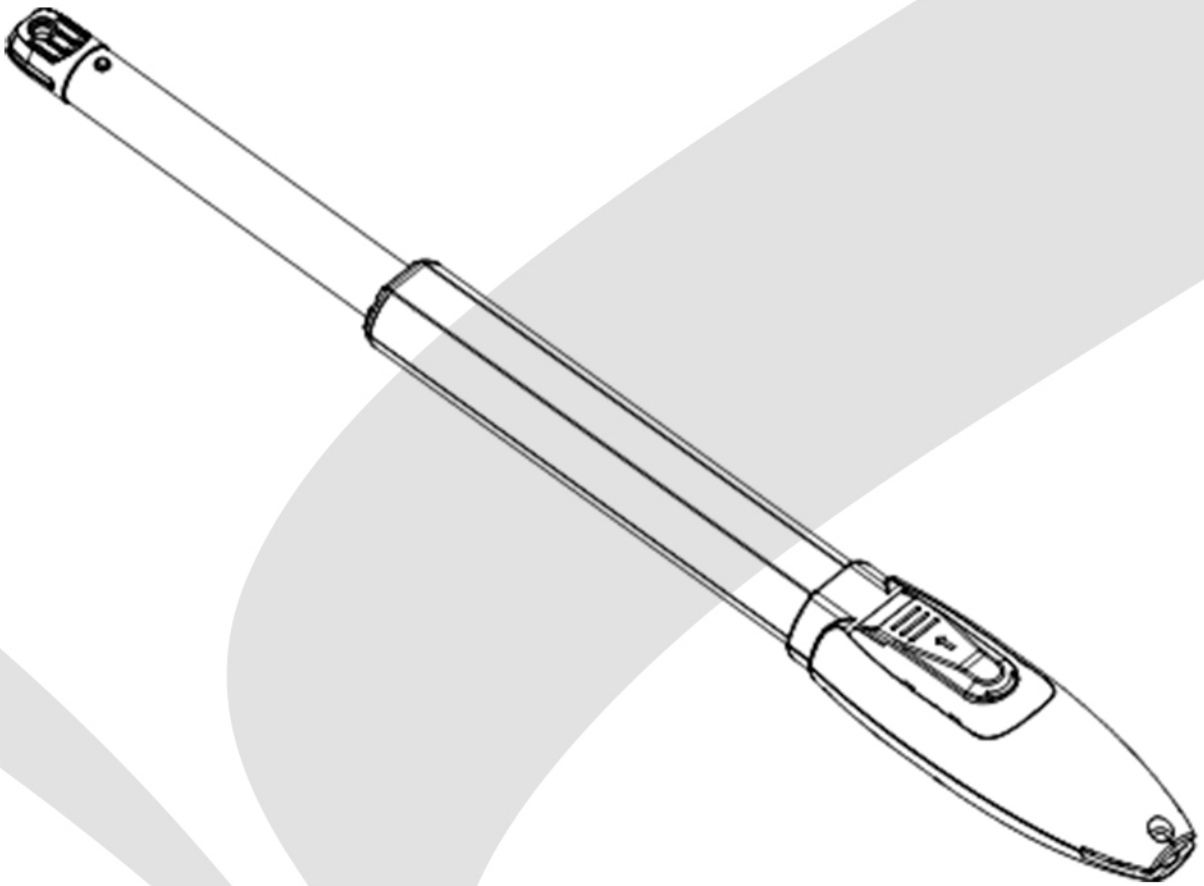

VERO 400 DC

ΑΝΟΙΓΟΜΕΝΟ ΜΟΤΕΡ

ΠΛΗΡΟΦΟΡΙΕΣ ΑΣΦΑΛΕΙΑΣ

Διαβάστε τις παρακάτω οδηγίες προσεκτικά πριν την εγκατάσταση του παρόντος προϊόντος. Λανθασμένη εγκατάσταση μπορεί να προκαλέσει τραυματισμό σε ανθρώπους.

Η εγκατάσταση πρέπει να γίνεται από έμπειρο και εξειδικευμένο δυναμικό.

Όταν η πόρτα είναι σε λειτουργία ανοίγματος ή κλεισίματος, οι πεζοί δεν πρέπει να διέρχονται από αυτήν .

- Μην επιτρέπετε σε παιδιά ή κατοικίδια να βρίσκονται κοντά στην πόρτα, όταν εκείνη βρίσκεται σε λειτουργία.
- Προσοχή στα κινούμενα μέρη του μοτέρ , μπορεί να τραυματιστείτε.
- Μην τοποθετείτε τα ηλεκτρονικά μέρη του μοτέρ σε εμφανή σημεία.
- Σε περίπτωση διακοπής ρεύματος, χρησιμοποιείστε το κλειδί χειροκίνησης του μοτέρ για χειροκίνητη λειτουργία.
- Μην επιχειρήσετε να ρυθμίσετε την πόρτα με τα χέρια σας, μπορεί να προκληθούν τραυματισμοί.
- Σε περίπτωση που χρειάζεται να ανοιχτεί το καπάκι του μοτέρ, το μοτέρ δεν θα πρέπει να είναι σε λειτουργία.
- Η Profelmnet διατηρεί το δικαίωμα να κάνει αλλαγές στο προϊόν χωρίς προειδοποίηση.
- Εγγύηση καλής λειτουργίας μοτέρ 6 χρόνια.

ΔΗΛΩΣΗ ΣΥΜΜΟΡΦΩΣΗΣ

Σύμφωνα με τον κανονισμό 2006/42/EC, με την παρούσα δήλωση, ο εισαγωγέας Λ.ΨΑΡΡΟΣ ΚΑΙ ΣΙΑ ΟΕ δηλώνει ότι τα παρακάτω προϊόντα

VERO 400 DC

είναι σύμφωνα με τις διατάξεις των οδηγιών 2006/42/EC Annex I (Machinery directive) και LVD Directive 2014/35/EU, συμμορφώνονται προς τις απαιτήσεις & τις σχετικές διατάξεις, όπως αυτές αναφέρονται κατωτέρω:

Applicable standards: EN 60335-1:2012/A13:2017 EN 60335-2-103:2015 EN ISO 12100:2010 EMC Directive 2014/30/EU Certificate No.: TMC170417101-E Applicable Standards: EN 55014-1:2017 EN 55014-2:2015 EN 61000-3-2:2014 EN 61000-3-3:2013

Profelmnet
Λ. ΨΑΡΡΟΣ ΚΑΙ ΣΙΑ Ο.Ε.
ΕΙΣΑΓΩΓΕΣ – ΚΑΤΙΕΣ ΗΛΕΚΤ. ΥΛΙΚΟΥ
ΠΡ. ΔΡΑΚΑΚΗ 11 Τ.Κ. 17341 ΑΓ ΔΗΜΗΤΡΙΟΥ
ΑΦΜ: 800845047 - ΔΟΥ: ΑΓ. ΔΗΜΗΤΡΙΟΥ
ΑΡ. ΓΕΜΗ: 142799401000
ΤΗΛ.: 210 9850244 - FAX. 210 9823264

ΤΕΧΝΙΚΑ ΧΑΡΑΚΤΗΡΙΣΤΙΚΑ

Μοντέλο	VERO 400 DC
Τροφοδοσία Μοτέρ	24V DC
Ισχύς Μοτέρ	50W
Δύναμη Μοτέρ	2600N
Ταχύτητα Μοτέρ	18~22s/ 90°
Μέγιστο Βάρος Πόρτας	300kg
Μέγιστο Μήκος Φύλλου	2,5m
Τύπος Μπαταρίας (προαιρετικό)	DC24V(4.5Ah ή 9Ah)
Θερμοκρασία Λειτουργίας	-20°C - +70°C
Βάρος Συσκευασίας	14kg

ΠΕΡΙΕΧΟΜΕΝΟ ΣΥΣΚΕΥΑΣΙΑΣ

No.	Φωτογραφία	Όνομα	Ποσότητα
1	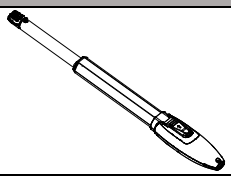	Μοτέρ	2
2		Κλειδιά Χειροκίνησης	1
3	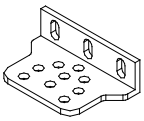	Βάση Στήριξης	4
4	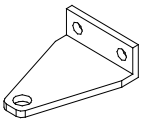	Βάση Στήριξης	2
5	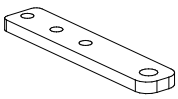	Βάση Στήριξης	2
6	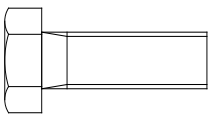	Βίδες M8X25	4
7	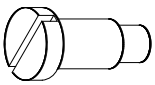	Βίδες	2
8	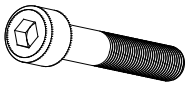	Βίδες M8×45	2
9		Παξιμάδι M8	8

ΕΓΚΑΤΑΣΤΑΣΗ

Απαιτούμενα Εργαλεία

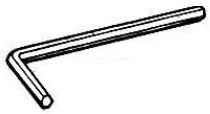	Νο.6 Κλειδί Άλεν	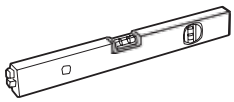	Αλφάδι
	Ίσιο Κατσαβίδι	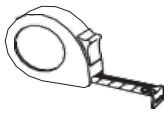	Μέτρο
	ΣταυροΚατσάβιδο		Γαλλικό Κλειδί Χ 2
	Μολύβι/Μαρκαδόρος		

Προετοιμασία Πόρτας

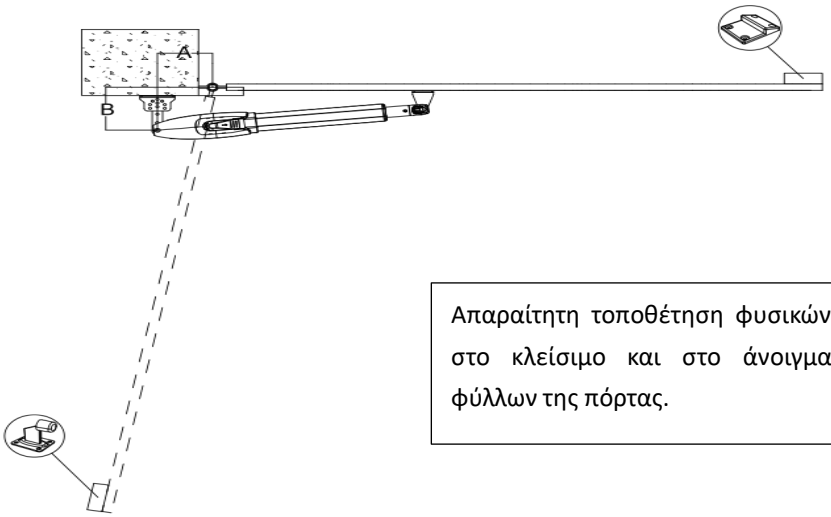

Απαραίτητη τοποθέτηση φυσικών στοπ στο κλείσιμο και στο άνοιγμα των φύλλων της πόρτας.

A / B	100mm	120 mm	140 mm	160 mm	180 mm	200 mm
100mm	102°	101°	99°	98°	97°	97°
120mm	111°	108°	106°	104°	103°	99°
140mm	118°	115°	112°	102°	93°	96°
160mm	117°	107°	98°	91°		
180mm	103°	96°	90°			
200mm	94°					

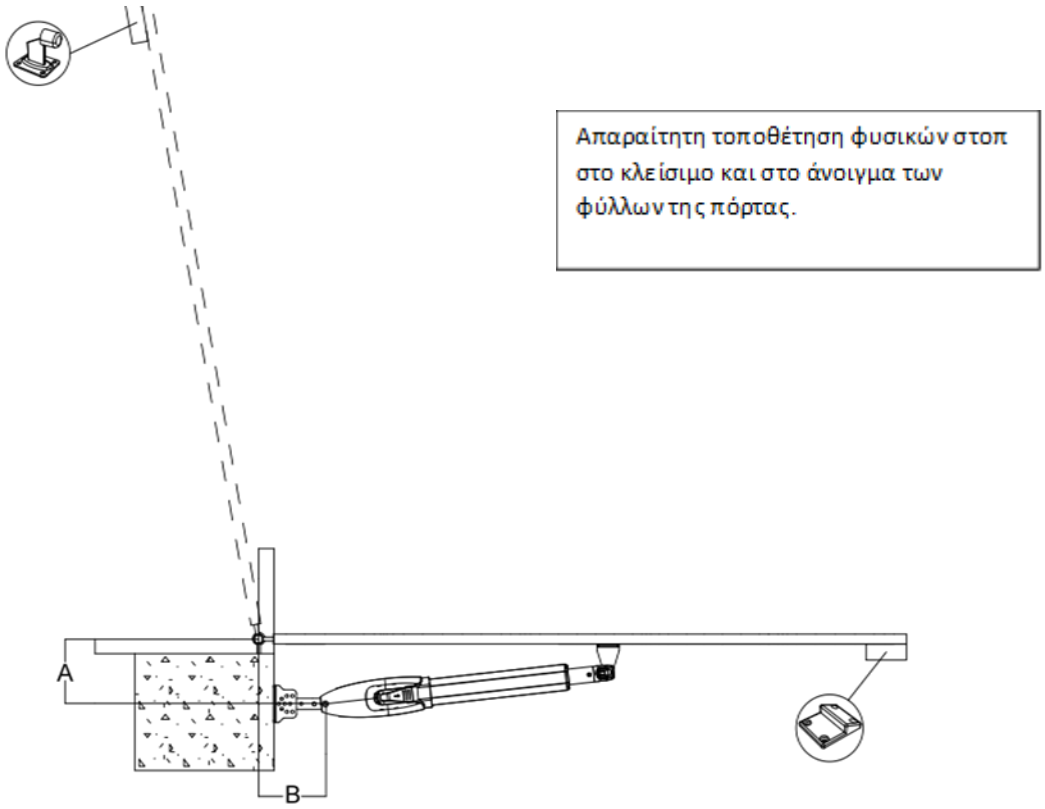

A / B	100mm	120 mm	140 mm	160 mm	180 mm	200 mm
100mm	103°	101°	99°	98°	97°	97°
120mm	111°	108°	106°	104°	103°	96°
140mm	118°	115°	112°	102°	92°	
160mm	117°	108°	98°	91°		
180mm	103°	96°	90°			
200mm	94°					

Βήματα Εγκατάστασης

- Βεβαιωθείτε ότι η ανοιγόμενη πόρτα σας είναι τοποθετημένη σωστά.
- Βεβαιωθείτε ότι η πόρτα κινείται ομαλά κατά τη διάρκεια της χειροκίνητης διαδρομής.
- Σε περίπτωση μη σωστής λειτουργίας της ανοιγόμενης πόρτας, η λειτουργία του μοτέρ θα επηρεαστεί αρνητικά.

Τοποθέτηση Βάσεων

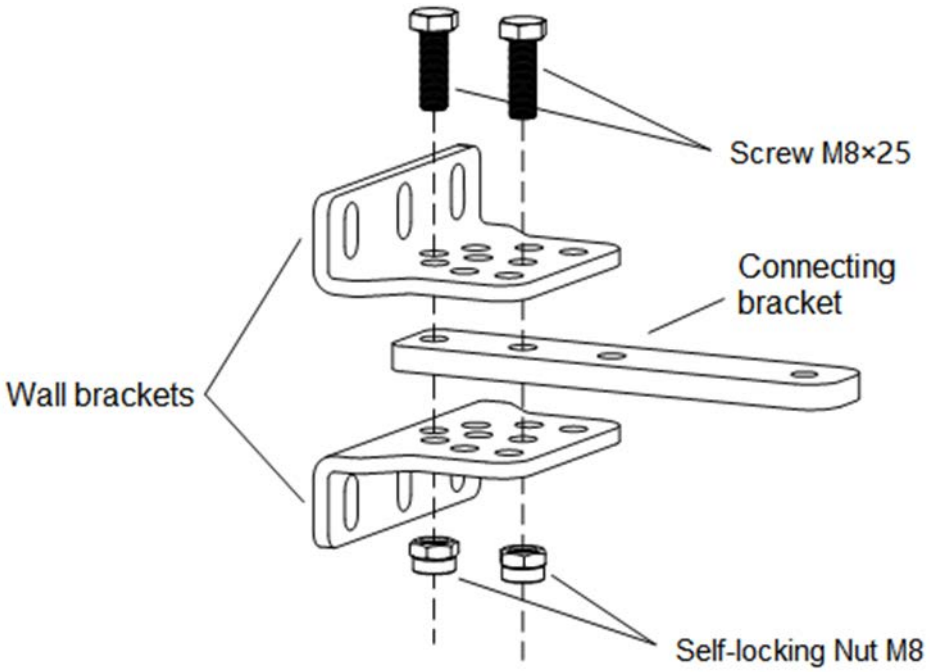

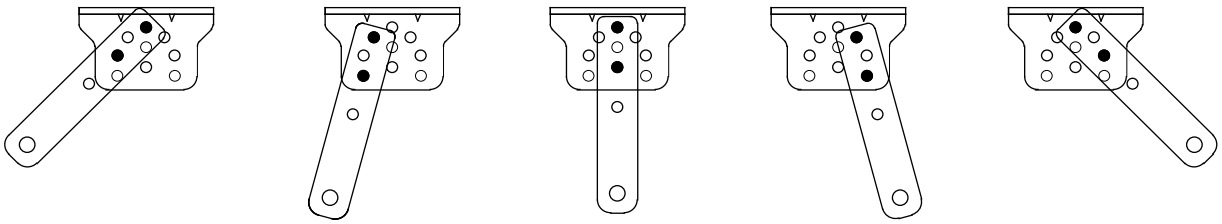

Τοποθέτηση Μοτέρ

Ελέγξτε τη χειροκίνητη λειτουργία των μοτέρ. Θα πρέπει χειροκίνητα, τα μοτέρ να κινούν τα φύλλα της πόρτας ομαλά.

Η χειροκίνητη λειτουργία των μοτέρ

Ανοίξτε το καπάκι χειροκίνησης που βρίσκεται στο πάνω μέρος του μοτέρ. Τοποθετήστε το κλειδί απασφάλισης και γυρίστε το όπως φαίνεται στην παρακάτω εικόνα

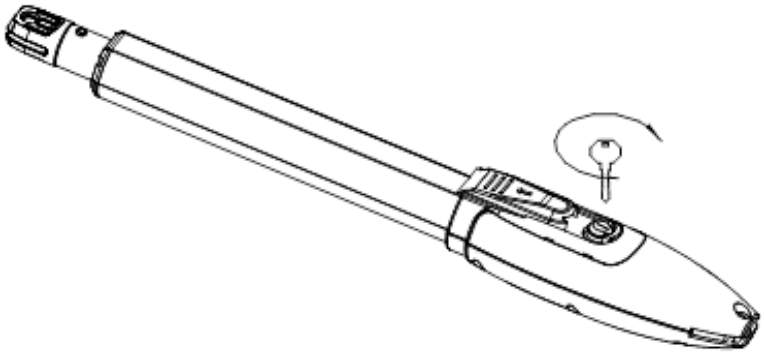

Μετά τον έλεγχο, τοποθετήστε το μοτέρ στις βάσεις και βιδώστε.

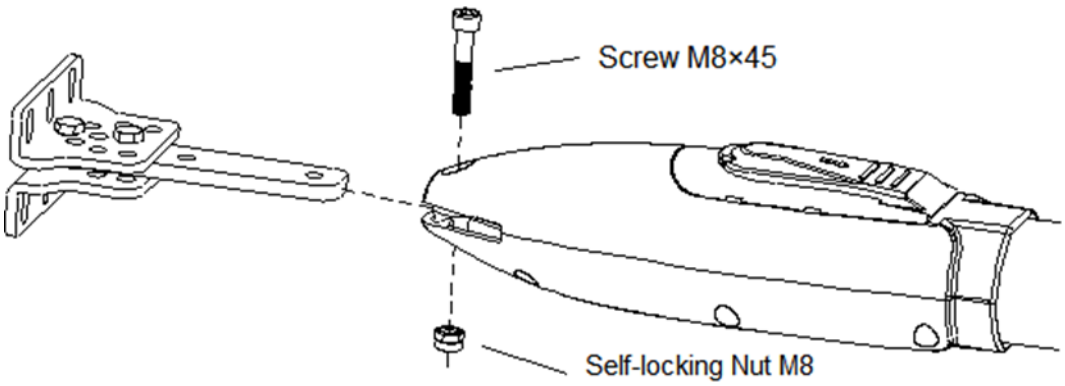

Τοποθετήστε τις βάσεις του τοίχου όπως φαίνεται παρακάτω

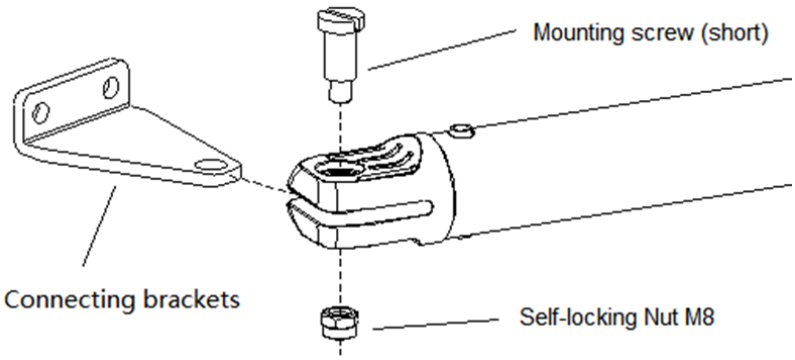

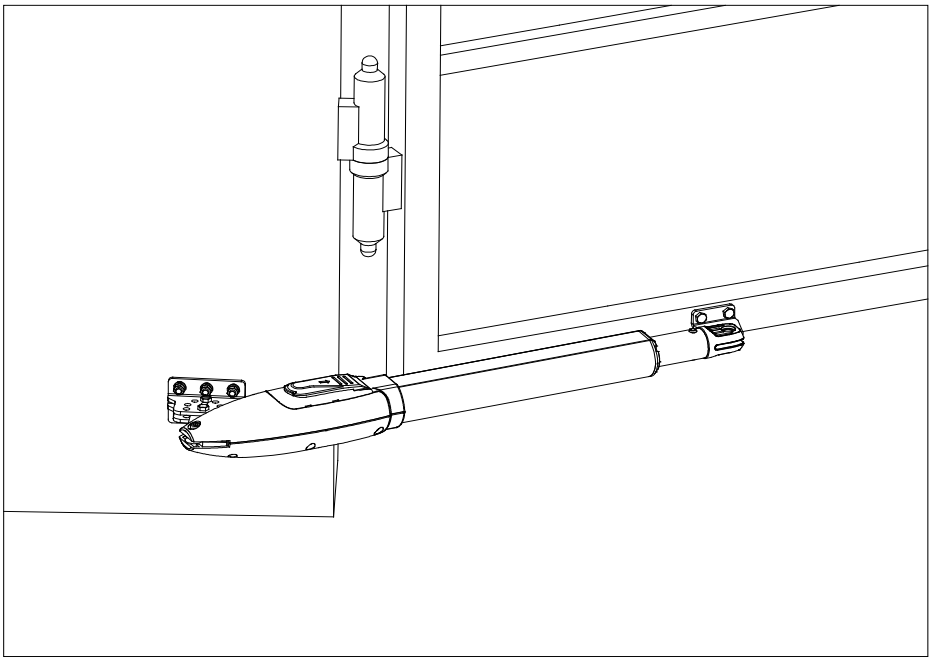

Συντήρηση

Το μοτέρ πρέπει να ελέγχεται κάθε 2 χρόνια ως προς την σωστή λειτουργία του.

Η τοποθέτηση φωτοκύτταρων κρίνεται αναγκαία στην τοποθέτηση κάθε ηλεκτρικής πόρτας.

Profelmnet

THE POWER TO MOVE